Night Flash

センターライン鋲

MCB-140S・MCCB-140S

MCB-140S

■コンパクトかつ低価格化

コンパクトかつ低価格を実現しました。
150mm 幅のセンターライン内にも設置可能となりました。

■より安全対策を考慮した設計

光学技術を最大限に生かし、危険度の高いカーブ箇所でも遠方より確認できる高視認性を実現しました。

■電気二重層コンデンサーを蓄電部に採用

蓄電部の長寿命化と高効率の充電を実現し、雨天でも充電可能となりました。

■カーブに応じた2種類をラインナップ

カーブに応じて、直線タイプ・カーブタイプの2種類をラインナップ致しました。

設置例

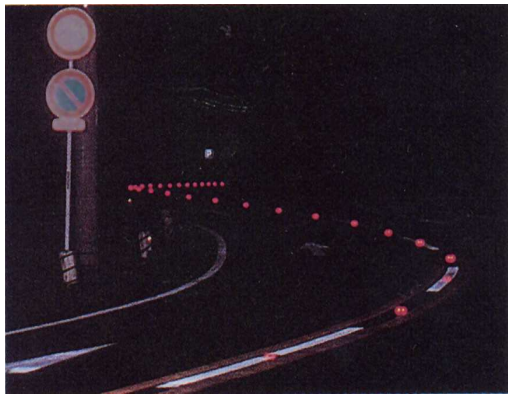

Night Flash

センターライン鋲

仕様

仕様項目		内容	
品番		MCB-14OS（直線用）	MCCB-14OS（カーブ用）
外形寸法・重さ		130 X 97X 84 (mm) ・ 0.9kg	
施工穴深さ		84mm	
施工穴径		Φ127.5mm	
路面突出量		5mm	
耐水性		JIS C0920 7等級 及び JIS D0203 S1に準ずる	
設置場所		道路等設置可能な場所	
太陽電池	最大出力	0.15W	
	最適動作電圧	2.80V	
二次電池	種類	電気２重層コンデンサ	
	静電容量	100F	
発光体	種類	橙色 LED	
	数量	４ケ（２面２灯）	
	光度	2,300m c d	
	指向角度	22℃	
発光動作	方式	同時点滅	
	点滅回数	約１４０回/分	
	発光時間	10msec	
	動作時間	常夜（約１５時間）	
使用温度範囲		－２０℃ ～ +70℃	

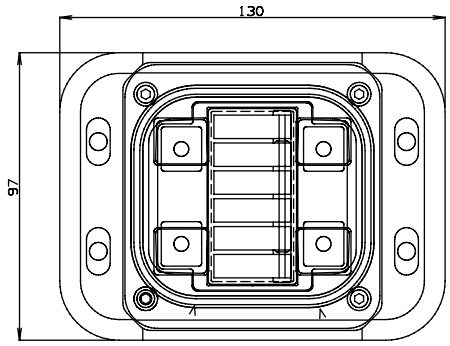

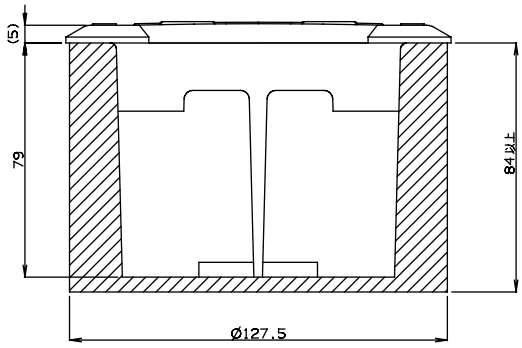

Tsuji Plastics